MÉRETEK

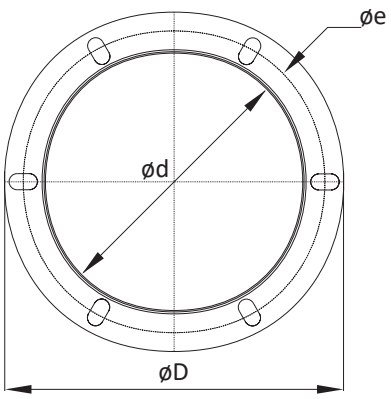

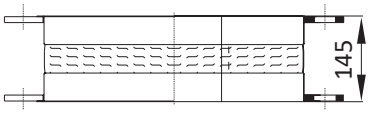

	ød [mm]	øe [mm]	øD [mm]	Tömeg [kg]
FCS 311	250	285	306	2,80
FCS 355-500	400	438	464	3,70
FCS 560-630	560	605	639	5,10

BEÉPÍTÉSI JAVASLAT

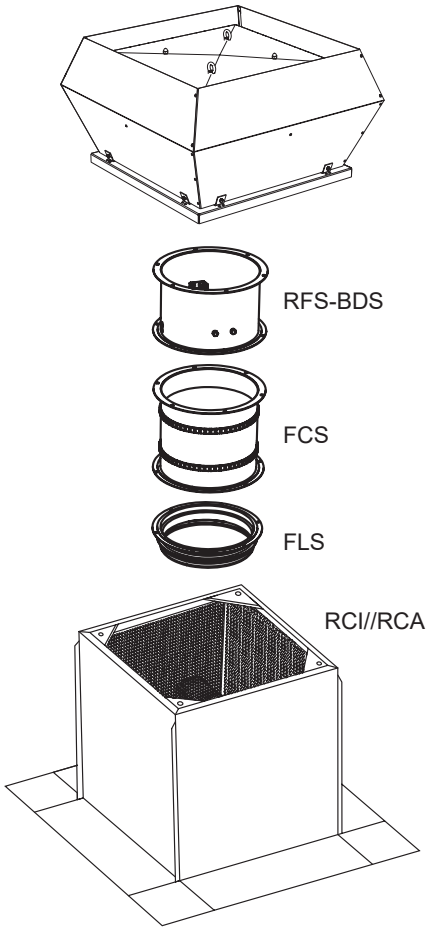

2040 Budaörs Gyár utca 2.
BITEP Ipari park
info@cairox.hu
+36 23 44 41 33